terasIC
www.terasic.com

Atum A3 Nano
Development Kit

The Atum A3 Nano Development kit presents a robust hardware design platform built with the altera Agilex™ 3 C FPGA.
It is suitable for the applications like AI, Robotics, Autodrive, Consumer, Image Processing, education, and Test & Instrument.
Users can start the project quickly and can save cost and time.
Welcome to the Cutting Edge features based on Agilex™ 3 FPGA !

Atum A3 Nano Agilex 3 FPGAボードは、A3CZ135BB18AE7S 搭載版(P0803)の受注を開始しました。 Terasic標準の40pin GPIOに加え2個のPMOD拡張があるので様々な既存I/Oボードが利用できます。お問い合わせは立野電脳(株)へどうぞ

＊FPGAボード比較表

ボード型番	Atum A3 Nano	DE10-Nano	DE0-Nano-SoC
FPGAデバイス	Agilex 3 C	Cyclone V SE	Cyclone V SE
型番	A3CZ135BB18AE7S	5CSEBA6U23I7	5CSEMA4U23C6N
LE数	135,110	110,000	40,000
内部RAM	6.89Mb(M20k)	5,570kb(M10k)	2,700kb(M10k)
MLAB	1.4Mb	621kb	231kb
乗算器(18x19)	368	224	168
プロセッサコア	–	Dual ARM® CortexA9	Dual ARM® CortexA9
高速トランシーバ	–	–	–
外部DRAM(FPGA部)	64MB SDRAM(32bit)	–	
外部DRAM(HPS部)	–	1GB DDR3(32bit)	1GB DDR3(32bit)
SD card slot	MicroSD	MicroSD(HPS)	MicroSD(HPS)
Config用 Flash	128Mb QSPI	EPCS64	EPCS64
HDMI	TX(TFP410)	TX(ADV7513)	
USB2.0 OTG	–	1(HPS)	1(HPS)
UART	USB-UART	USB-UART(HPS)	USB-UART(HPS)
Ethernet	10/100/1G	10/100/1G(HPS)	
GPIOバス(2x20pin)	36 I/O(3.3V)	36 I/O(3.3V) x2	36 I/O(3.3V) x2
PMOD(2x6pin)	2	–	–
MIPI D-PHY	–	–	–
Arduino Header	–	Uno R3 type	Uno R3 type
LTC Header	–	1(HPS)	1(HPS)
A/Dポート	–	12bit 8ch 500ksps	12bit 8ch 500ksps
センサ	–	G(HPS)	G(HPS)
User LED	4	8(FPGA)/1(HPS)	8(FPGA)/1(HPS)
Push SW	2	2(FPGA)/1+2(HPS)	2+1(HPS)
Slide SW	2	4(FPGA)	4(FPGA)
USB Blaster	USB Blaster III	USB Blaster II	USB Blaster II
基板サイズ	85 x 70mm	68.6 x 107mm	68.6 x 96mm

Terasic Inc. 正規代理店
立野電脳株式会社 EXT営業
Agilex,Stratix,Arria,Cyclone FPGAボード、拡張ボード等販売中

立野電脳 EXT営業部
E-mail : sales@dsp-tdi.com
〒198-0063 東京都青梅市梅郷5-955 TEL.0428-77-7000
URL https : //www.dsp-tdi.com/

各商標の権利はそれぞれの所有者に帰属します。このカタログは最終版ではない暫定版です。予告なく変更される場合があります。5/5/2025

＊Atum A3 Nano 外観図、ブロック図　　22-pin MIPIコネクタは 将来のA3CY135BB18AE6S搭載版のみ

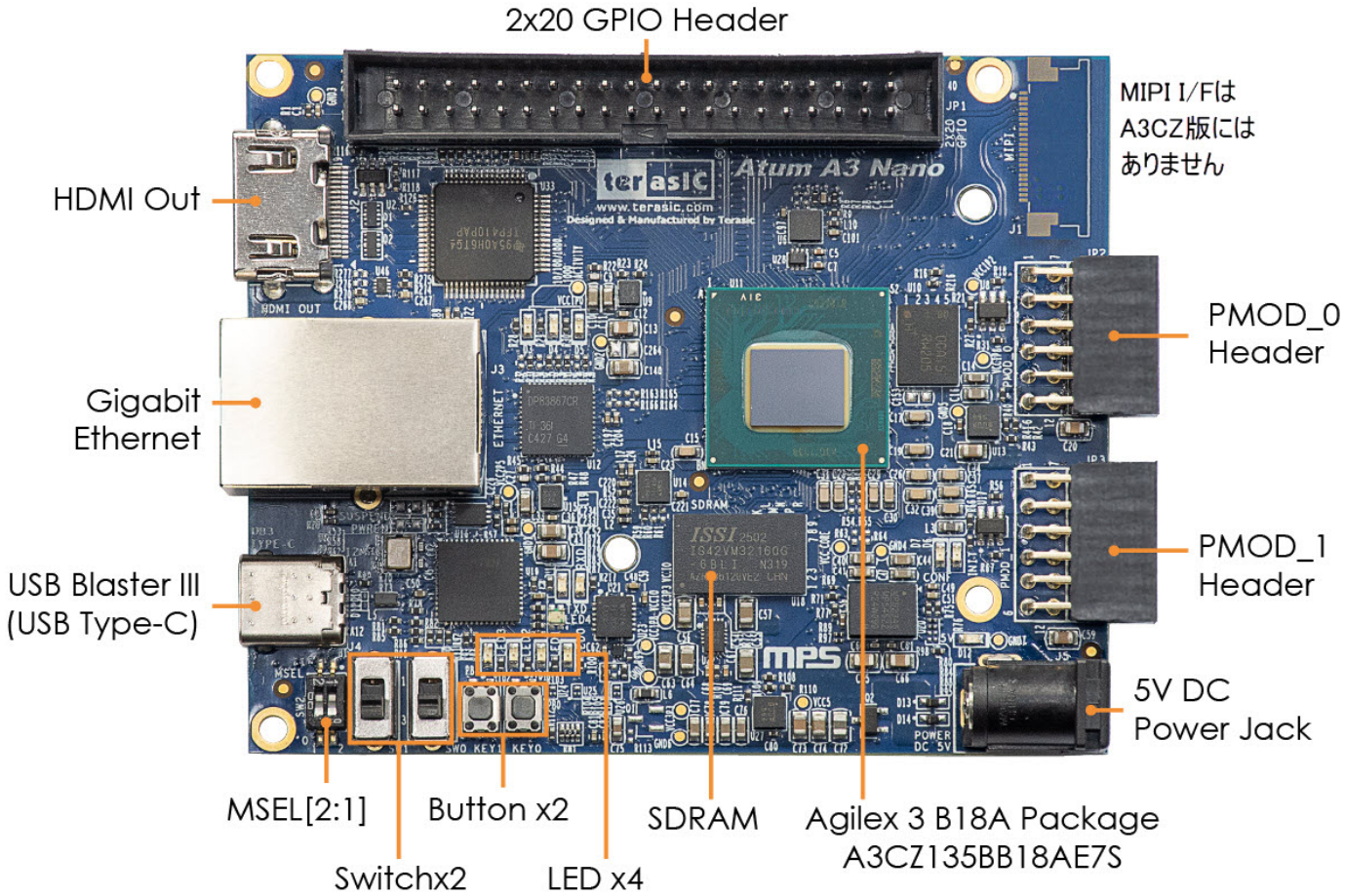

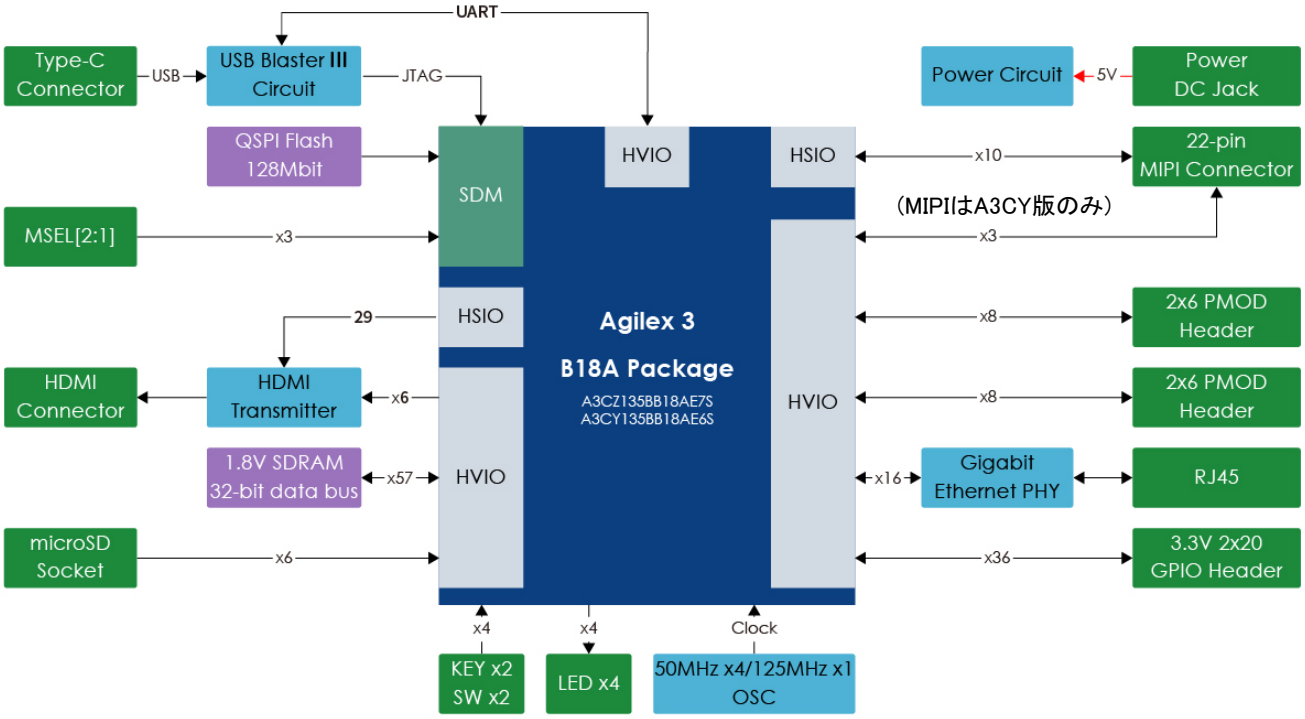

立野電脳 EXT営業部
E-mail : sales@dsp-tdi.com
〒198-0063 東京都青梅市梅郷5-955 TEL.0428-77-7000
URL https : //www.dsp-tdi.com/

Terasic Inc. 正規代理店
立野電脳株式会社 EXT 営業

各商標の権利は、それぞれの所有者に帰属します。このカタログの内容、製品仕様等は、予告なく変更される場合があります。5/5/2025